PREBENA®

VITAS 45

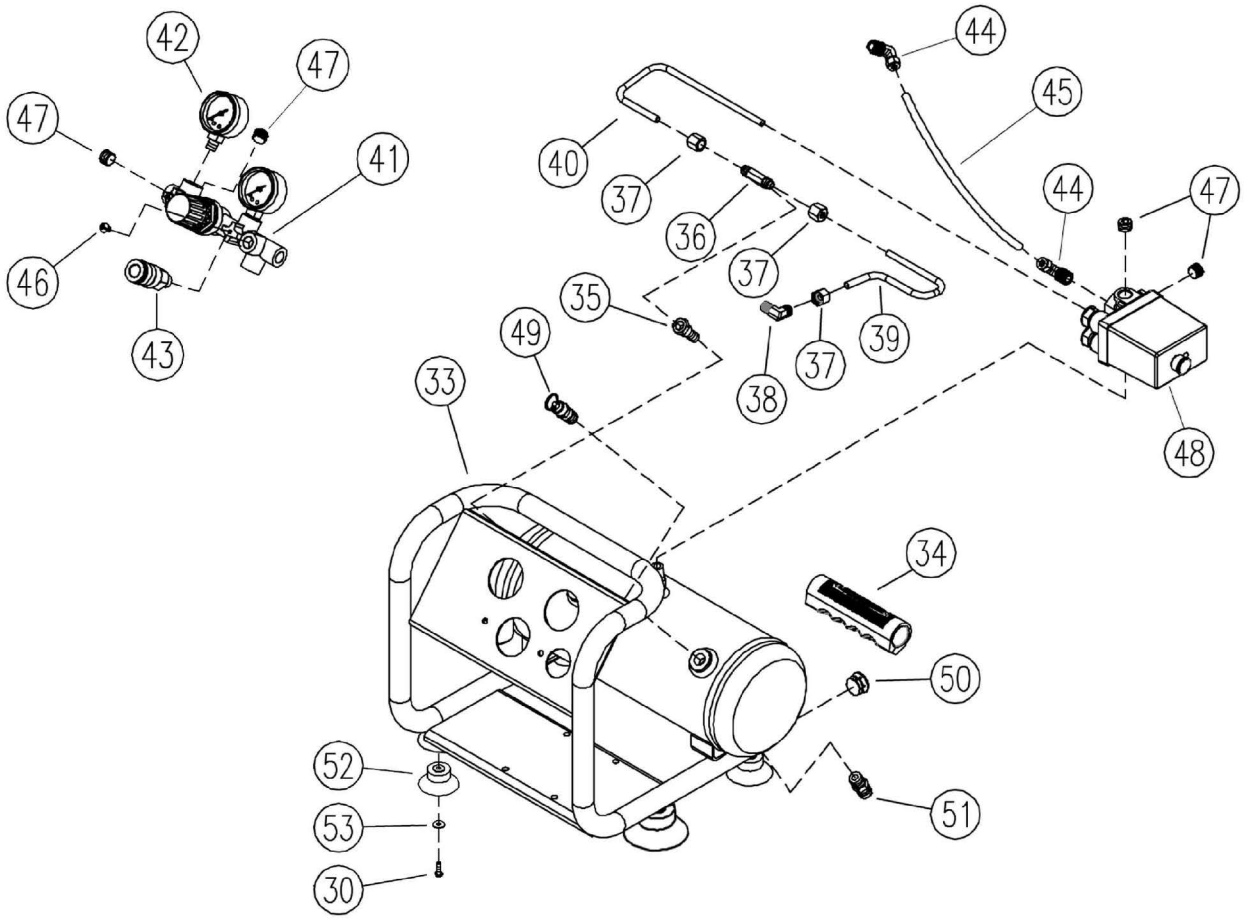

Pos.	ET-Nummer	Menge	Beschreibung	description	dénomination	Pos.	ET-Nummer	Menge	Beschreibung	description	dénomination
33	01403301	1	Druckluftbehälter	pressure vessels	récipients à pression						
34	01403401	1	Griff	grip	poignèe						
35	01403501	1	Rückschlagventil	check valve	clapet anti-retour						
36	01403601	1	T-Stück	T connection	T connecteur						
37	01403701	3	Verschraubung	gland	glande						
38	01403801	1	Winkel	angle connection	angle connecteur						
39	01403901	1	Rohrleitung	pipeline	pipeline						
40	01404001	1	Rohrleitung	pipeline	pipeline						
41	01404101	1	Druckminderer	pressure reducer	régulateur de pression						
42	01404201	2	Manometer	pressure gauge	manomètre						
43	01404301	1	Anschlussnippel	connection nipple	niple de raccordement						
44	01404401	2	Winkel	angle connection	angle connecteur						
45	01404501	1	Schlauchleitung	hose line	conduite pour tuyau						
46	01404601	2	Schraube	pressure vessels	récipients à pression						
47	01404701	4	Verschluss	plug	prendre						
48	03205901	1	Druckschalter	pressure switch	pressure dis joncteur						
49	01404901	1	Sicherheitsventil	safety valve	soupape de sécurité						
50	01405001	2	Rohrverschluss	tube closure	fermeture du tube						
51	01405101	1	Entwässerungshahn	drain cock	robinet de vidange						
52	01405201	4	Schwingungsdämpfer	vibration damper	support antivibratoir						
53	01405301	4	Plastikscheibe	plastic washer	plastique disque						

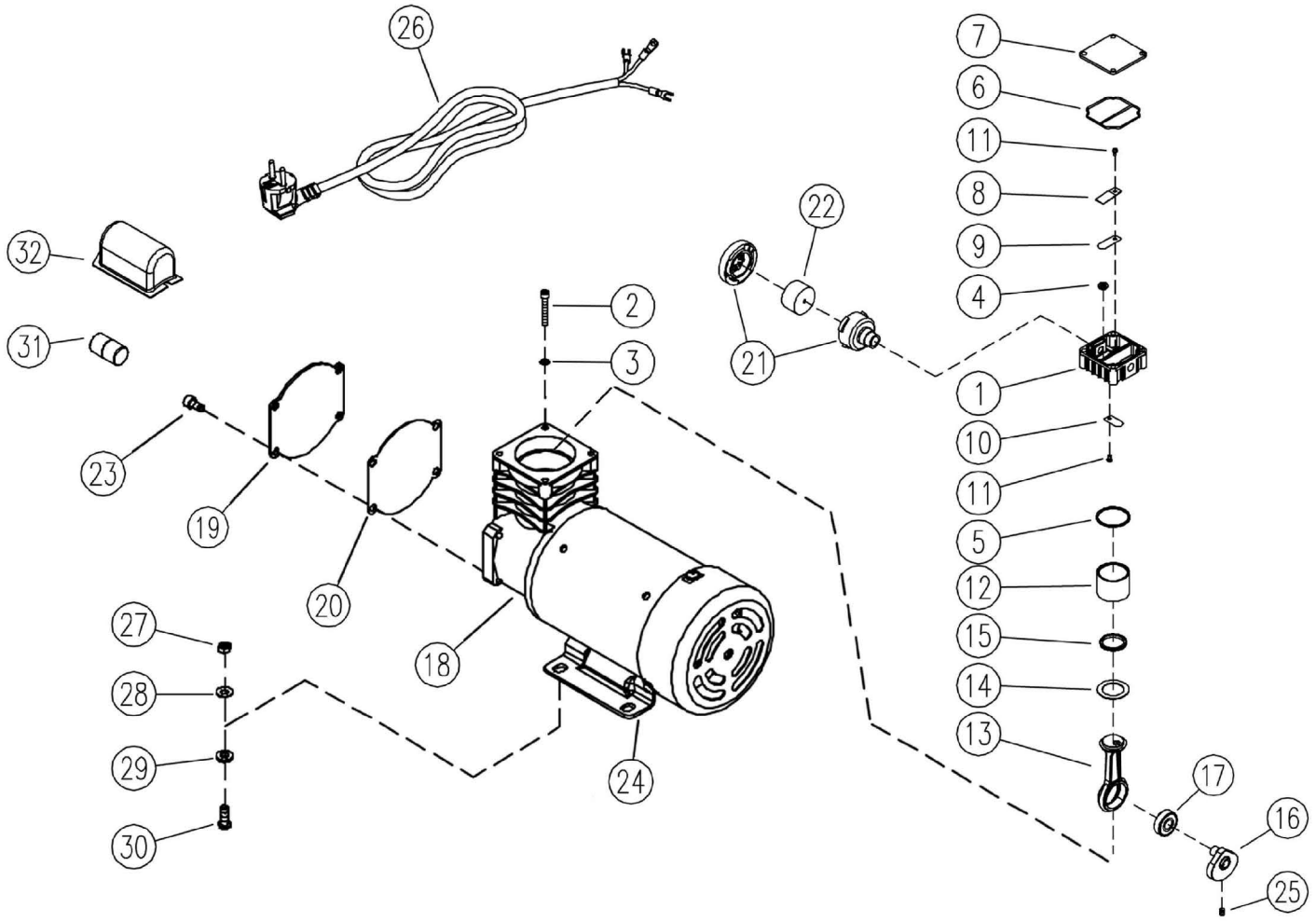

Pos.	ET-Nummer	Menge	Beschreibung	description	dénomination	Pos.	ET-Nummer	Menge	Beschreibung	description	dénomination
1	01400101	1	Zylinderkopf	cylinder head	culasse de cylindre						
2	01400201	4	Schraube	screw	vis						
3	01400301	4	Scheibe	washer	rondelle						
4	01400401	1	O-Ring	o-ring	joint toriqué						
5	01400501	1	O-Ring	o-ring	joint toriqué						
6	01400601	1	Kopfdichtung	head sealing	joint de culasse						
7	01400701	1	Zylinderkopfsitz	cylinder head seat	culasse de cylindre						
8	01400801	1	Ventilsitz	valve seat	siége de soupape						
9	01400901	1	Entlüftungsventilplatte	exhaust valve plate	plaque de évacuer						
10	01401001	1	Ventilplatte	valve plate	plaque de soupape						
11	01401101	2	Schraube	screw	vis						
12	01401201	1	Zylinder	cylinder	cylindre						
13	01401301	1	Pleuel	piston rod	bielle						
14	01401401	1	Kolbenring	piston ring	jeu de piston						
15	01401501	1	Sicherungsring	retaining ring	circlip						
16	01401601	1	Kurbelwelle	crankshaft	villebrequin						
17	01401701	1	Kugellager	bearing	roulement à billes						
18	01401801	1	Gehäuse	casing	carter						
19	01401901	1	Gehäusedeckel	casing cover	couvercle carter						
20	01402001	1	Deckeldichtung	cover seal	joint de couvercle						
21	01402101	1	Luftfilter, komplett	air filter	filtre à air						
22	01402201	1	Luftfilter	air filter (element only)	filtre à air						
23	01402301	4	Schraube	screw	vis						
24	01402401	1	Motor	motor	moteur						
25	01402501	1	Schraube	screw	vis						
26	01402601	1	Anschlusskabel	power wire	câble de connexion						
27	01402701	4	Mutter	hexagonal nut	écrou						
28	01402801	4	Scheibe	washer	rondelle						
29	01402901	4	Plastikscheibe	plastic washer	plastique dique						
30	01403001	8	Schraube	screw	vis						
31	01403101	1	Kondensator	run capacitor	condensateur						
32	01403201	1	Kondensatorabdeckung	capacitor cover	condensateur couvrir						
	01450101	1	Aggregat komplett	set complete	trousse complète						